2Т117Б, Транзистор биполярный

для приобретения (купить, заказать) данного товара напишите нам на sales@iElekt.ru или перейдите по ссылке на страницу покупки заинтересовавшего Вас товара: ЗАКАЗАТЬ.

Вернуться на "главную" страницу сайта ГЛАВНАЯ.

Согласовать цену, уточнить наличие и условия поставки компонентов или связаться с менеджером. Перейдите в раздел КОНТАКТЫ.

2Т117Б транзистора кремниевого:

2Т117Б — транзистор биполярный артикул согласно ГОСТ
транзисторы полупроводниковые биполярные используются в радиоэлектронной аппаратуре в широком спектре применения и назначение их для применения в схемах запуска различных электронных устройств. Триоды полупроводниковые планарные однопереходные. Рабочий температурный диапазон от -60 до +125оС. Производятся в стеклянометаллическом корпусе с гибкими контактами. Наименование прибора обозначается по кругу металлической части корпуса. Вес триода не превышает 1г. Климатическое исполнение УХЛ и соответствует 2) ГОСТ В 22468-77 и частным техническим условиям 3.365.000ТУ.

Ссылки на технические материалы

ссылки на 2Т117Б дополнительный материал:

карта	фото	схема выводов
значение выводов	параметры	предельные параметры
эксплуатация	PDF	

Знак завода изготовителя

Схема расположения и назначение выводов

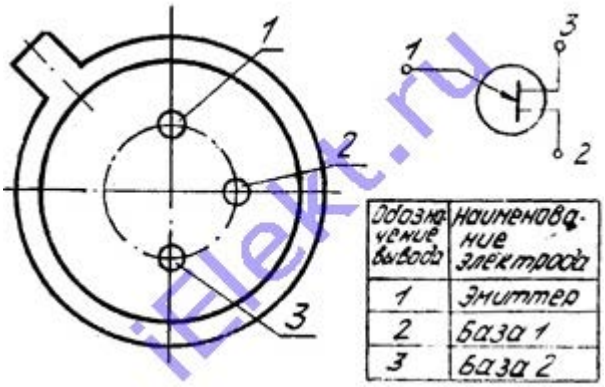

Основные электро параметры при t=25+-10 градусов Цельсия

Таблица 2Т117Б основных электро параметров:

Название параметра, режим замера, единица замера	Обозначение буквой	Допуск							
		А		Б		В		Г	
		больше	меньше	больше	меньше	больше	меньше	больше	меньше
Ток утечки эмиттерного перехода (Uб1б2=30V), uA	Iэбо		1		1		1		1
Коэффициент передачи тока (Uб1б2=10V)	h	0,5	0,7	0,65	0,85	0,5	0,7	0,65	0,85
Остаточное напряжение (Uб1б2=10V, Iэ=50mA), V	Uбэ(нас)		5		5		5		5
Межбазовое сопротивление (Iб1б2=1mA), kOm	Rб1б2	4	7,5	4	7,5	6	9	6	9
Ток включения (Uб1б2=10V), uA	Iвкл		20		20		20		20

Ток выключения (Uб1б2=20V), mA	Iвыкл	1		1		1		1	

Предельные 2Т117Б параметры

© ЭЛЕКТ (iElekt.ru) - радиодетали и электронные компоненты оптом со склада в Санкт-Петербурге и на заказ, отечественных и зарубежных производителей почтой во все регионы России
Доставка в города: Нальчик, Нарьян-Мар, Вологда, Курск, Краснодар, Липецк, Сыктывкар, Омск, Симферополь, Санкт-Петербург, Петропавловск-Камчатский, Воронеж, Киров, Пермь, Горно-Алтайск, Псков, Салехард, Волгоград, Владимир, Нижний Новгород, Ульяновск, Пенза, Калуга, Саранск, Челябинск, Грозный, Московская область, Уфа, Владивосток, Кызыл, Томск, Чита, Казань, Смоленск, Элиста, Тула, Астрахань, Екатеринбург, Дудинка, Курган, Якутск, Иркутск, Новосибирск, Калининград, Барнаул, Кемерово, Ростов-на-Дону, Хабаровск, Ставрополь, Ханты-Мансийск, Абакан, Владикавказ, Магадан, Рязань, Красноярск, Оренбург, Биробиджан, Благовещенск, Магас, Великий Новгород, Белгород, Южно-Сахалинск, Тюмень, Петрозаводск, Чебоксары, Кострома, Ярославль, Орел, Анадырь, Махачкала, Майкоп, Самара, Черкесск, Мурманск, Йошкар-Ола, Ижевск, Москва, Тамбов, Улан-Удэ, Иваново, Архангельск, Тверь, Брянск, Саратов.