504НТ2Б, Микросхема интегральная

для приобретения (купить, заказать) данного товара напишите нам на sales@iElekt.ru или перейдите по ссылке на страницу покупки заинтересовавшего Вас товара: ЗАКАЗАТЬ.

Вернуться на "главную" страницу сайта ГЛАВНАЯ.

Согласовать цену, уточнить наличие и условия поставки компонентов или связаться с менеджером. Перейдите в раздел КОНТАКТЫ.

504НТ2Б микросхемы полупроводниковой:

504НТ2Б — интегральная микросхема (артикулярное наименование в соответствии с ГОСТ) микросхемы интегральные используются в РЭА в большой области применения и с функционалом в качестве слаботочная согласованная пара полевых транзисторов. Микросхемы выполнены в металлостеклянном корпусе с гибкими выводами. Тип прибора указывается на металлическом корпусе. Рабочая температура эксплуатации микросхемы от -60 до +125 град С. Климатическое исполнение микросхем УХЛ и соответствует 2) техническим условиям 6К0.348.003 ТУ.

Ссылки на технические материалы

ссылки на 504НТ2Б дополнительный материал:

карта	фото	схема выводов
значение выводов	параметры	предельные параметры
эксплуатация	PDF	

Знак завода изготовителя

Схема расположения выводов

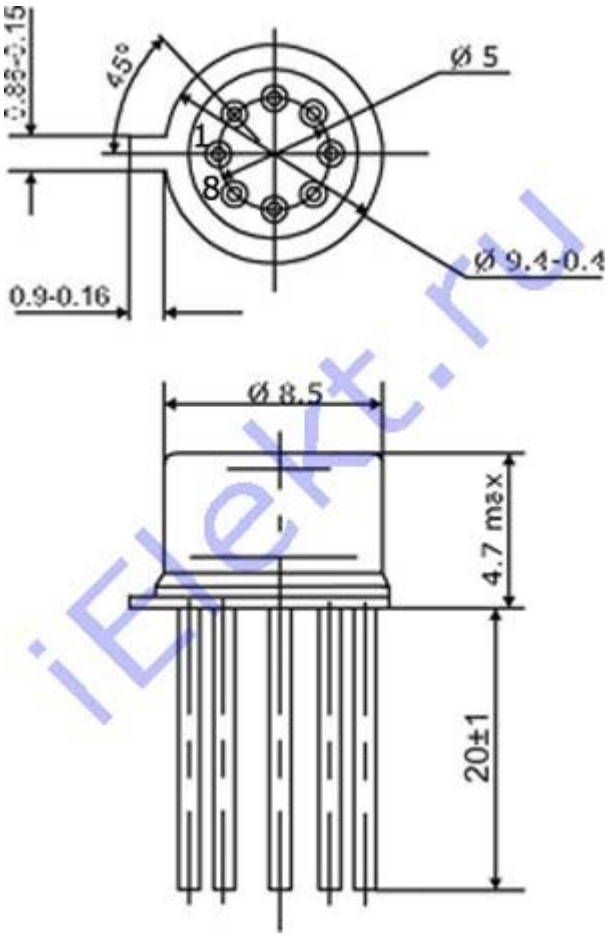

Вес не превышает 1,5g.

Назначение выводов

таблица 504НТ2Б назначения выводов:

Контакт	Цепь	Контакт	Цепь
1	Сток VT1	5	Сток VT2
2	Исток VT1	6	Затвор VT2
3	Корпус	8	Затвор VT1
4	Исток VT2		

Основные электрические параметры при t=25+-10 градусов Цельсия

таблица основные 504НТ2Б электрические параметры:

Наименование параметра, режим измерения, единица измерения	Буквенное обозначение	НТ1А, НТ2А		НТ1Б, НТ2Б		НТ1В, НТ2В	
		больше	меньше	больше	меньше	больше	меньше
Начальный ток стока (при Uси=-10V, Uзи=0), mA	Iс.нач	0,1	0,7	0,4	1,5	0,7	2,0
Крутизна характеристики (при Uси=-10V, Uзи=0, f=270Hz), mA/V	S	0,3	-	0,5	-	0,7	-
Ток утечки затвора (при Uзи=5V), nA	Iз.ут	-	2	-	2	-	2
Коэффициент шума (при Uси=5V, Uзи=0, f=1kHz,	Кш	-	2	-	2	-	2

Rг=1MOm, ^f=135+-45Hz), dB							
		НТ1					
		больше			меньше		
Разность напряжений затвор-исток (при Uсз=-5V, Iс=100uA, Rн=10kOm), mV	/Uзи1-Uзи2/	-			30		
		НТ2					
		больше			меньше		
Отношение крутизны характеристики транзисторов в паре (при Uси=-10V, Uзи=0, f=270Hz)	S1/S2	0,9			-		
Отношение начальных токов стока транзисторов в паре (при Uси=-10V, Uзи=0)	Iс.нач1/Iс.нач2	0,9			-		

Предельные 504НТ2Б параметры

© ЭЛЕКТ (iElekt.ru) - радиодетали и электронные компоненты оптом со склада в Санкт-Петербурге и на заказ, отечественных и зарубежных производителей почтой во все регионы России
Доставка в города: Нальчик, Нарьян-Мар, Вологда, Курск, Краснодар, Липецк, Сыктывкар, Омск, Симферополь, Санкт-Петербург, Петропавловск-Камчатский, Воронеж, Киров, Пермь, Горно-Алтайск, Псков, Салехард, Волгоград, Владимир, Нижний Новгород, Ульяновск, Пенза, Калуга, Саранск, Челябинск, Грозный, Московская область, Уфа, Владивосток, Кызыл, Томск, Чита, Казань, Смоленск, Элиста, Тула, Астрахань, Екатеринбург, Дудинка, Курган, Якутск, Иркутск, Новосибирск, Калининград, Барнаул, Кемерово, Ростов-на-Дону, Хабаровск, Ставрополь, Ханты-Мансийск, Абакан, Владикавказ, Магадан, Рязань, Красноярск, Оренбург, Биробиджан, Благовещенск, Магас, Великий Новгород, Белгород, Южно-Сахалинск, Тюмень, Петрозаводск, Чебоксары, Кострома, Ярославль, Орел, Анадырь, Махачкала, Майкоп, Самара, Черкесск, Мурманск, Йошкар-Ола, Ижевск, Москва, Тамбов, Улан-Удэ, Иваново, Архангельск, Тверь, Брянск, Саратов.